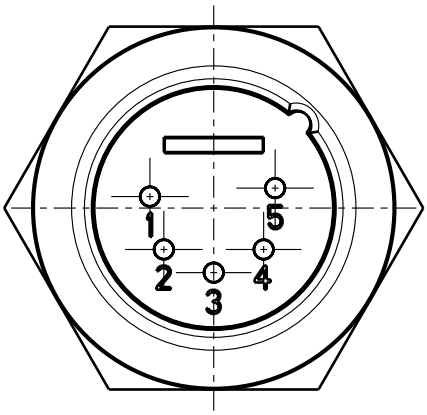

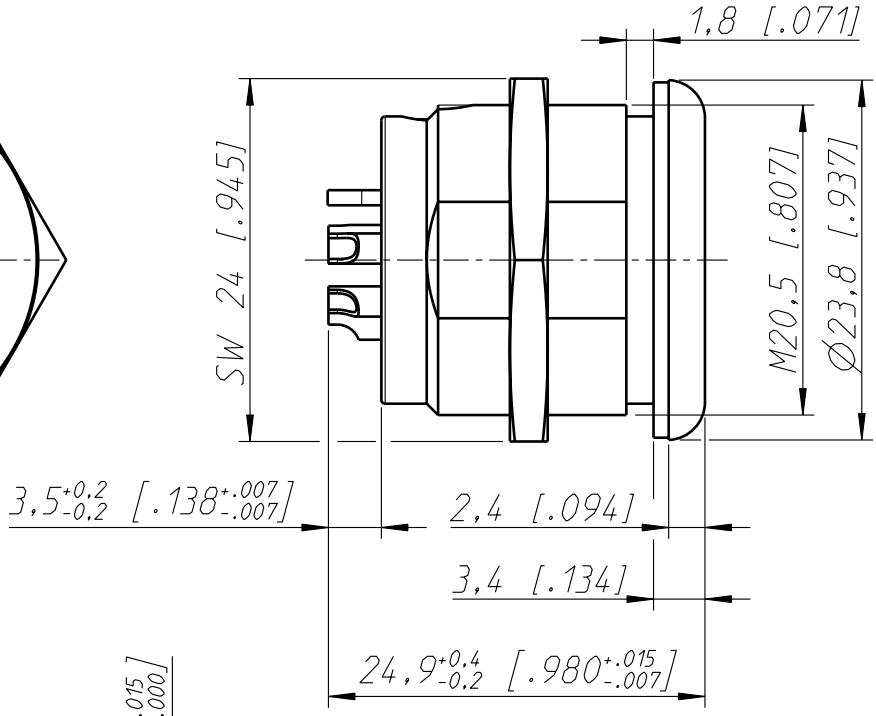

Frontplattenausschnitt
Panel cut out

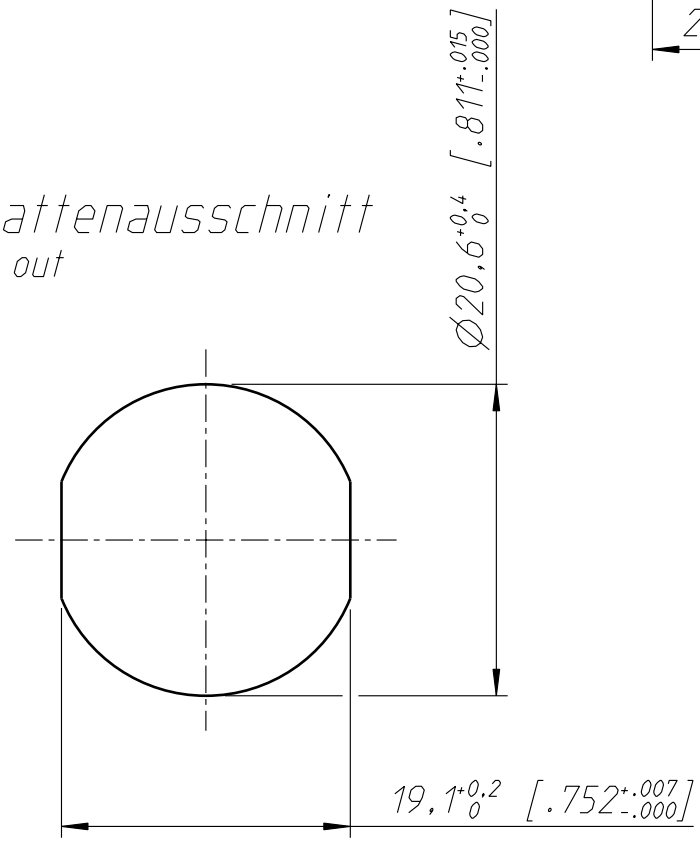

Allgemeintoleranzen ISO 2768-m	Werkstoff	Massstab:		Datum	Name
			Gezeichnet	18.02.05	Mijatovic
Zeichnung urheberrechtlich geschuetzt (DIN 34) (C)	-	2:1	Freigegeben	-	-
	-	(A4)	Geaendert	18.01.07	Ender
Benennung NC5MPR-HD			Aend.-Nr. -		Aend.-Index A
NC5MPR-HD			Ersatz fuer:		Blatt 1 von 1 Bl.
NEUTRIK AG FL-9494 SCHAAN			Zeichn. Nr. ST-NC5MPR-HD		